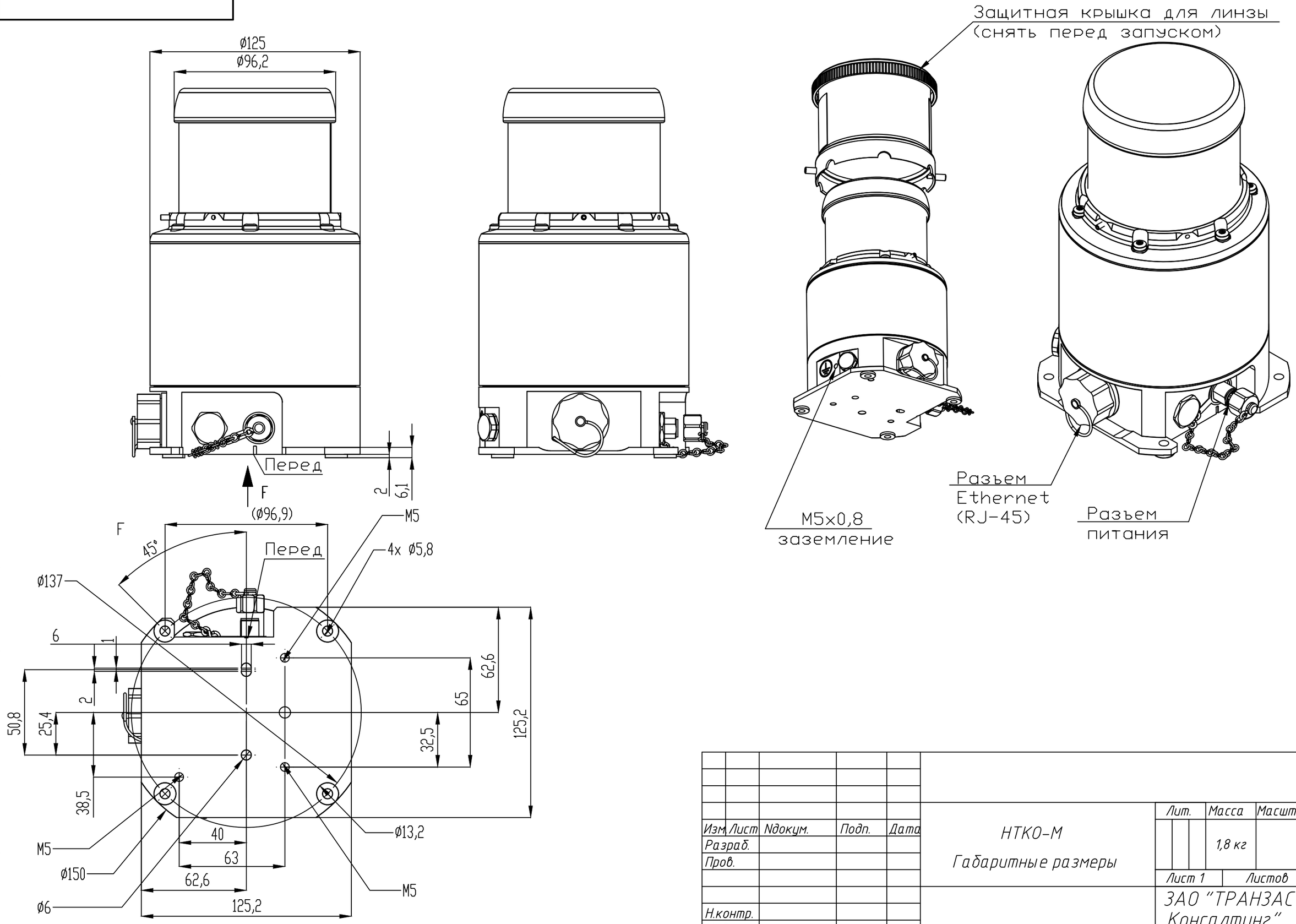

Изм.	Лист	Nдокум.	Подп.	Дата	НТКО-М Габаритные размеры	Лит.	Масса	Масштаб
Разраб.							1,8 кг	
Пров.						Лист 1	Листов	
Н.контр.						ЗАО "ТРАНЗАС Консалтинг"		
Утв.								

Перв. примен.

Справ. №

Подп. и дата

Инв. № дубл.

Взам. инв. №

Подп. т дата

Инв. № подл.

формат А3